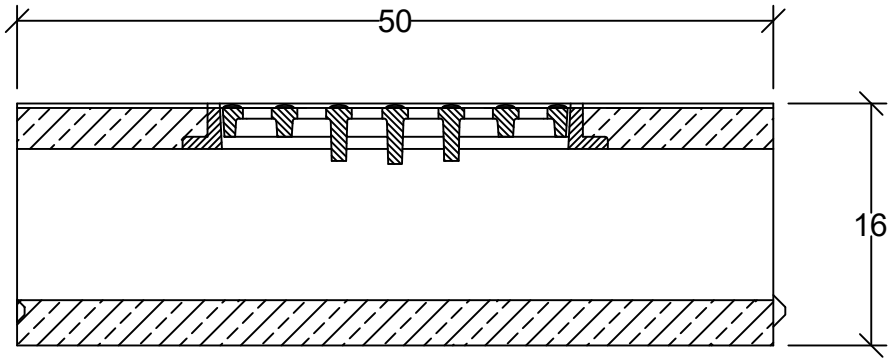

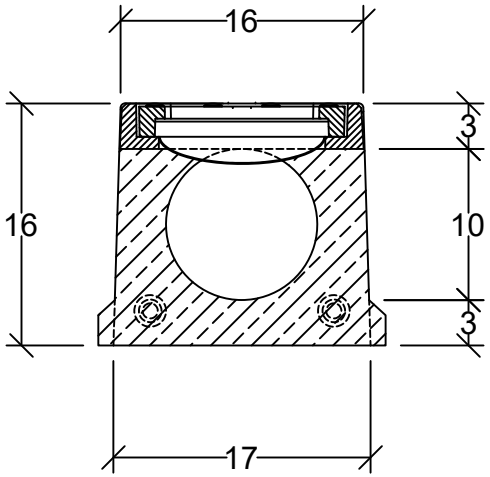

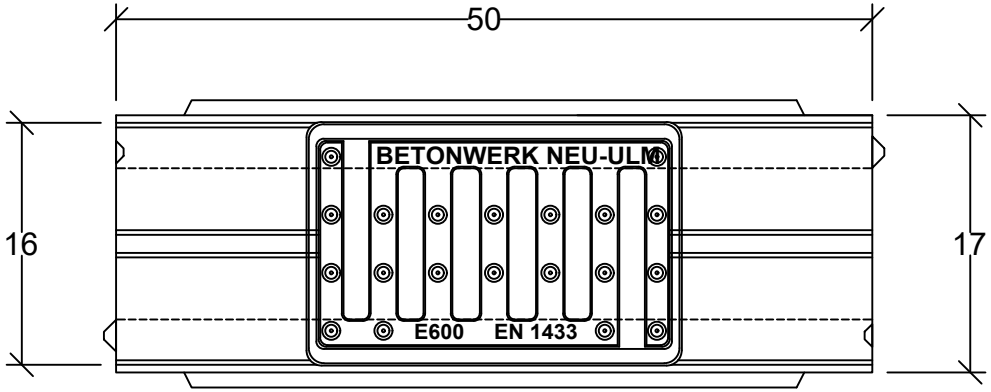

Ind.	Zmiana	Data	Edycja	Spr..
		24.01.24	Be	

bez skali

Systematyczna prezentacja obejmująca odpowiednie wymiary. Projekt może różnić się szczegółami.

EN 1433

City Drain 100
Element rewizyjny
Klasa C

betonwerk Neu-Ulm
Betonwerk Neu-Ulm GmbH & Co. KG
Fischerholzweg 54
89233 Neu-Ulm
Tel. 0731/97980-0
betonwerk.neu-ulm@betonschlitzrinne.de

B10RER

B10RER_PL.dwg