przekrój podłużny

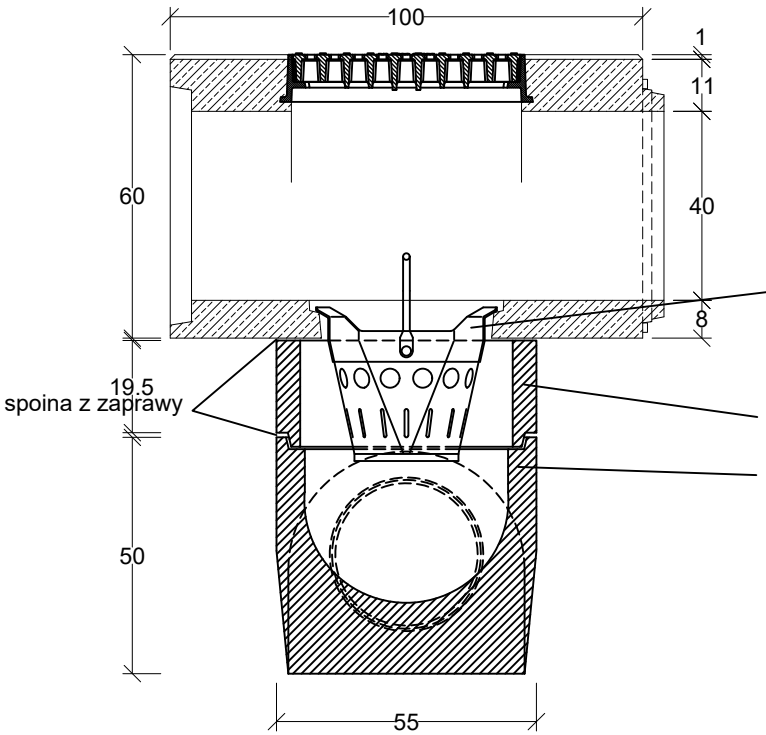

przekrój poprzeczny

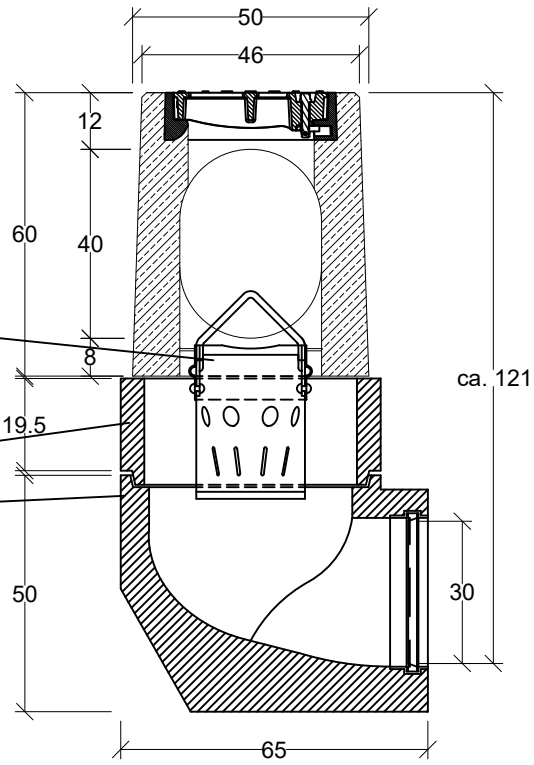

kosz

część pośrednia

część dolna

widok z góry

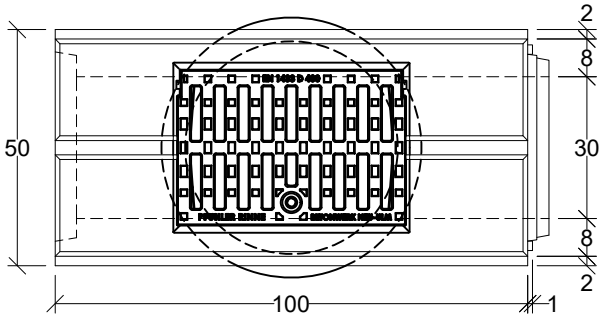

Lp.	Zmiana	Data	Edycja	Spr.
		21.11.23	Be	

Bez skali

Systematyczna prezentacja obejmująca odpowiednie wymiary. Projekt może różnić się szczegółami.

EN 1433

Profil 30/40
Studzienka odpływowa,
powierzchnia płaska
Klasa D400 i F900

betonwerk Neu-Ulm

Betonwerk Neu-Ulm GmbH & Co. KG
Fischerholzweg 54
89233 Neu-Ulm
Tel. 0731/97980-0
betonwerk.neu-ulm@betonschlitzrinne.de

R3040ES

R3040ES_300_PL.dwg