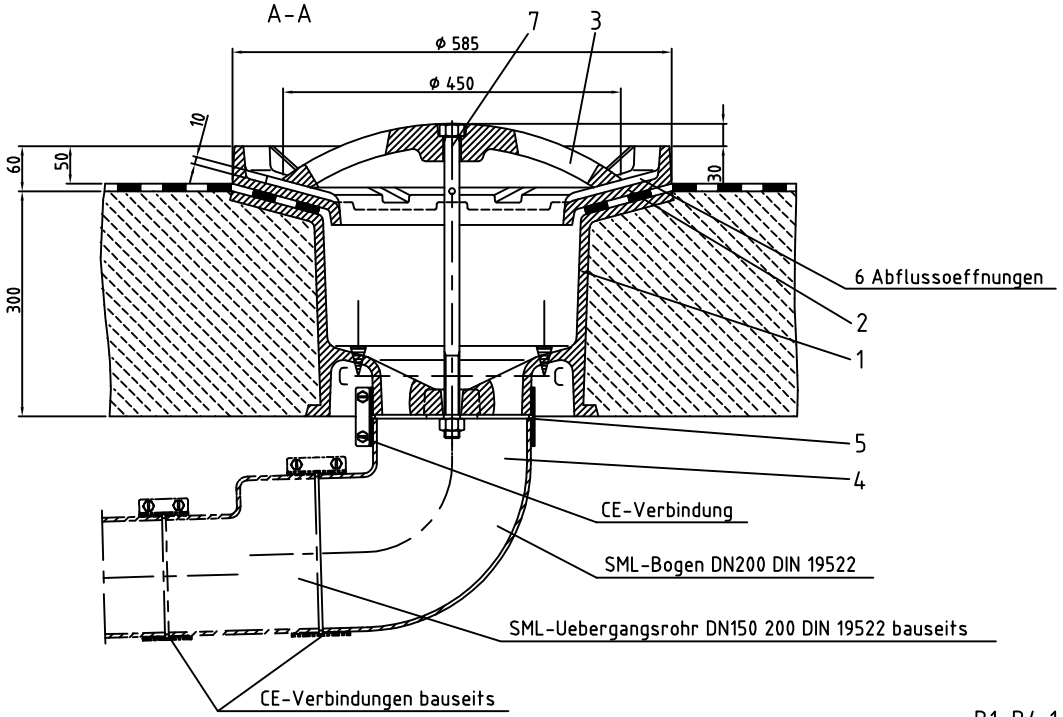

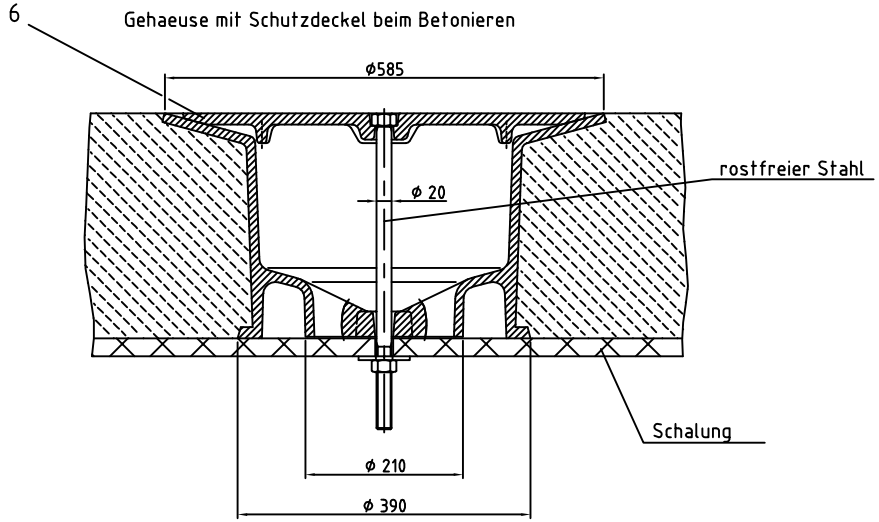

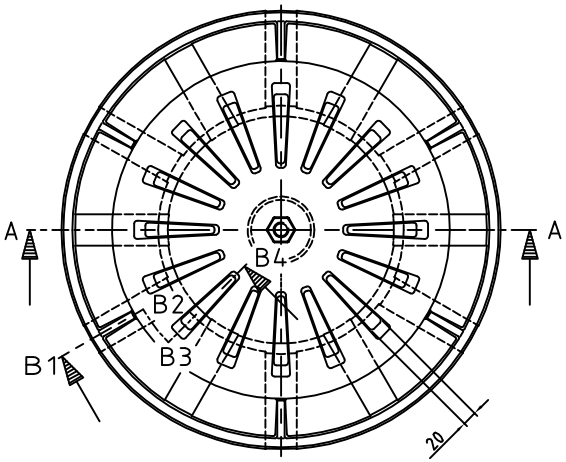

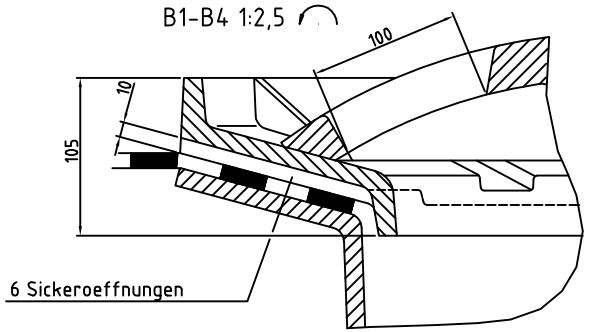

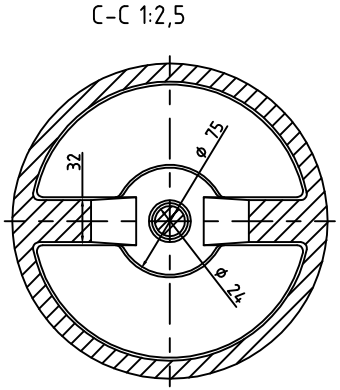

1	Gehaeuse	GG-20	65kg
2	Flanschring	GG-20	34kg
3	Rost	GG-20	28kg
×4	SML-Bogen	DN200 DIN19522	9kg
×5	CE-Verbindung		
×6	Schutzdeckel	GG-20	28kg
7	Befestigungsschraube 1.4301		1,3kg

Mit × gekennzeichnete Positionen
sind im Bedarfsfall separat zu bestellen

Einlaufquerschnitt: 240cm²

O.Schutz:
Alle GG-Flaechen mit Bitumen gestrichen

Art.-Nr. 4905.90.00

Maße in (...) gelten nicht für die Fertigung		Werkstück-Kanten nach PW 0-200.750		Zul. Abw. nach PW 0-200.680		Oberflächen DIN ISO 1302	Maßstab 1:51:2,5		Gewicht 130 kg		weitere Sprachen
							Werkstoff -				
							Rohteil-Nr. -				
					Datum	Name	Benennung				
				Gez.:	21.11.95	EFRA	Brückenentwässerung der Deutschen Bundesbahn				
				Gepr.:	23.11.95	AFUC					
				Norm:	18.12.95	B.Weiss					
				PASSAVANT GUSS			Zeichnungsnummer 1059408		Sprache DE	Blatt 1	
				PASSAVANT GUSS GmbH 65322 Aarbergen						v.Bl. 1	
03	A206	04.12.2000	EBET	EBET			Ers. f.		Ers. d.		
Zust.	Änderung	Datum	Name	Norm							

© 2000 PASSAVANT GUSS GmbH
Schutzvermerk nach DIN 34